连接器端子　排列和规格（MIL-DTL-5015互换）

嵌合面						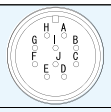
构 成		#16/2P	#16/3P	#16/4P	#16/6P	#16/10P
排列记号		12S-3	14S-7	14S-2	14S-6	18-1
耐电压(测试电压)		标准型：DC500V、高耐电压型：AC1500V				
额定电压		标准型：AC60V、高耐电压型：AC200V				
载流量	每针	3 A				
	每台	6 A	9 A	12 A	18 A	30 A
适用插头（参考）	焊接连接	N/MS3106B 12S-3S	N/MS3106B 14S-7S	N/MS3106B 14S-2S ※1	N/MS3106B 14S-6S	N/MS3106B 18-1S ※1
	压接连接	-	-	-	-	JA3106B-18-J1SC-R ※1

嵌合面		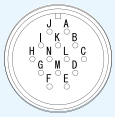	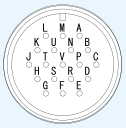			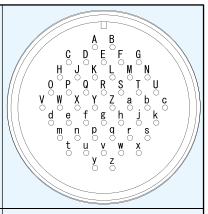
构 成		#16/14P	#16/19P	#16/24P	#16/37P	#16/48P
排列记号		20-27	22-14	24-28	28-21	36-10
耐电压(测试电压)		标准型：DC500V、高耐电压型：AC1500V				
额定电压		标准型：AC60V、高耐电压型：AC200V				
载流量	每针	3A				
	每台	42 A	49.4 A	62.4 A	96.2 A	124.8 A
适用插头（参考）	焊接连接	N/MS3106B 20-27S	N/MS3106B 22-14S	N/MS3106B 24-28S ※1	N/MS3106B 28-21S	N/MS3106B 36-10S
	压接连接	JA3106B-20-J27SC-R	-	JA3106B-24-J28SC-R ※1	JA3106B-28-J21SC-R	-

※1　插头的耐电压规格为AC1000V

热电偶 极性　（记号　◇：正极　◆：负极　○：其他 ）

嵌合面						
构成	2P(1通道)	3P(1 通道)	4P(2通道)	6P(3通道)	10P(5通道)	14P(7通道)
排列记号	12S-3	14S-7	14S-2	14S-6	18-1	20-27

热电偶 极性　（记号　◇：正极　◆：负极　○：其他 ）

嵌合面	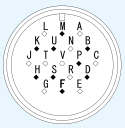			
构成	19P(9 通道)	24P(12通道)	37P(18通道)	48P(24通道)
排列记号	22-14	24-28	28-21	36-10

・嵌合面在目录图的左侧
・插针No.只在图中标记

连接器端子 排列和规格（MIL-DTL-5015互换）

嵌合面			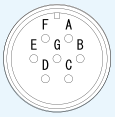	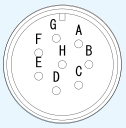	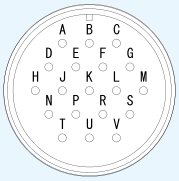	
构 成		#12/4P	#12/7P	#12/8P	#12/19P	#12/27P
排列记号		20-4	20-15	22-23	32-J19	36-J2
耐电压（测试电压）		AC 1500V				
额定电压		AC 200V				
载流量	每针	23 A				
	每台	76.2 A	105.7 A	110.4 A	87.4 A	124.2 A
适用插头（参考）	焊接连接	N/MS3106B 20-4S	N/MS3106B 20-15S	N/MS3106B 22-23S	–	–
	压接连接	JA3106B-20-4SC-R	JA3106B-20-15SC-R	JA3106B-22-23SC-R	JA3106B-32-J19SC-R	JA3106B-36-J2SC-R

嵌合面		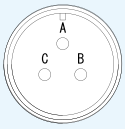	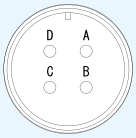	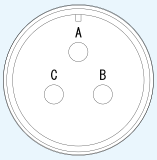	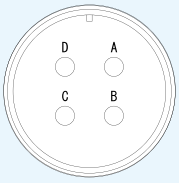	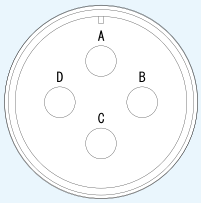
构 成		#8/3P	#8/4P	#4/3P	#4/4P	#0/4P
排列记号		22-2	24-22	28-6	32-17	36-5
耐电压（测试电压）		AC 1500V				
额定电压		AC 200V				
载流量	每针	46 A		80 A		150 A
	每台	122.3 A	152.5 A	212.6 A	265.3 A	497.4 A
适用插头（参考）	焊接连接	N/MS3106B 22-2S	D/MS3106B 24-22S	N/MS3106B 28-6S	D/MS3106B 32-17S	N/MS3106B 36-5S
	压接连接	–	JA3106B-24-J22SC-R	–	–	–

・嵌合面在目录图的左侧
・插针No.只在图中标记

连接器端子 单侧插头嵌合（单）型/＃16圆插针

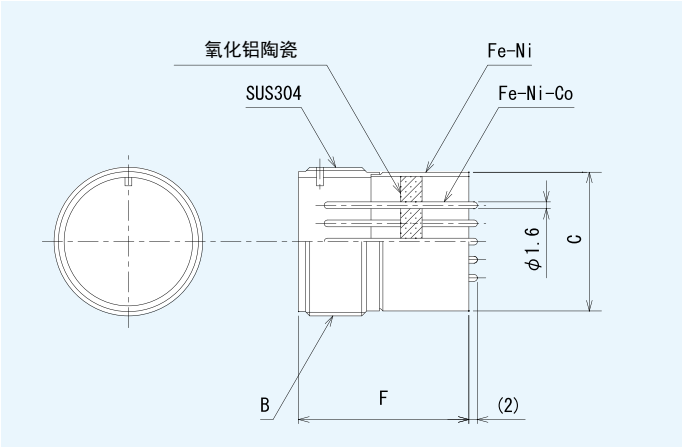

※通过银基钎焊连接各部件

型号 ---------- 例）	C	M	19	JP-	22-14
产品分类记号（C:连接器端子）					
耐电压记号（M:DC500V、A:AC1500V）					
针数					
连接形状（JP:单侧插头嵌合-圆插针）					
排列记号（参照C01页）					

	型 号	针数	尺 寸			耐电压（测试电压）
			B	C	F	
标准型	CM02JP-12S-3	2	3/4-20UNEF	φ17.0	35	DC 500 V
	CM03JP-14S-7	3	7/8-20UNEF	φ20.1		
	CM04JP-14S-2	4				
	CM06JP-14S-6	6				
	CM10JP-18-1	10	1 1/8-18UNEF	φ26.1	40	
	CM14JP-20-27	14	1 1/4-18UNEF	φ29.6		
	CM19JP-22-14	19	1 3/8-18UNEF	φ32.6		
	CM24JP-24-28	24	1 1/2-18UNEF	φ36.6		
	CM37JP-28-21	37	1 3/4-18UNS	φ41.1		
	CM48JP-36-10	48	2 1/4-16UN	φ53.1		
高耐电压型	CA02JP-12S-3	2	3/4-20UNEF	φ17.0	35	AC 1500 V
	CA03JP-14S-7	3	7/8-20UNEF	φ20.1		
	CA04JP-14S-2	4				
	CA10JP-18-1	10	1 1/8-18UNEF	φ26.1	40	
	CA14JP-20-27	14	1 1/4-18UNEF	φ29.6		
	CA19JP-22-14	19	1 3/8-18UNEF	φ32.6		
	CA24JP-24-28	24	1 1/2-18UNEF	φ36.6		
	CA37JP-28-21	37	1 3/4-18UNS	φ41.1		
	CA48JP-36-10	48	2 1/4-16UN	φ53.1		

通 用 规 格		
载流量:参照C01页	绝缘电阻:1000MΩ以上（atDC500V）	气密性:$1x10^{-10}$Pa・m^3/s以下

连接器端子 单侧插头嵌合（单）型/＃16焊杯插针

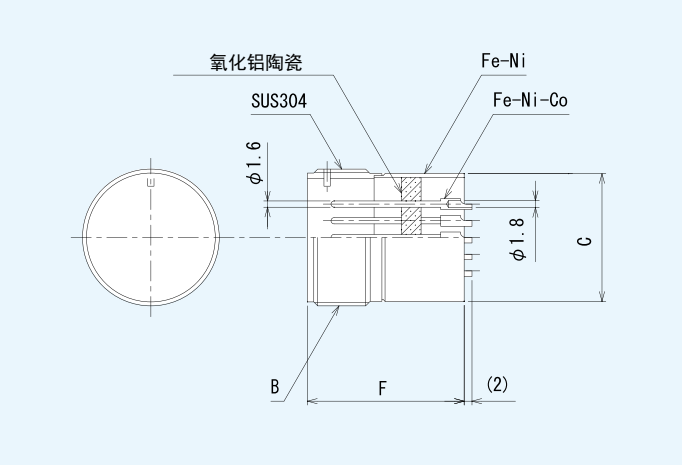

※通过银基钎焊连接各部件

型号 ---------- 例） C M 19 JC- 22-14
产品分类记号（C:连接器端子）
耐电压记号（M:DC500V、A:AC1500V）
针数
连接形状（JC:单侧插头嵌合-焊杯插针）
排列记号（参照C01页）

	型 号	针数	尺 寸			耐电压（测试电压）
			B	C	F	
标准型（M系列）	CM02JC-12S-3	2	3/4-20UNEF	φ17.0	35	DC 500 V
	CM03JC-14S-7	3	7/8-20UNEF	φ20.1		
	CM04JC-14S-2	4				
	CM06JC-14S-6	6				
	CM10JC-18-1	10	1 1/8-18UNEF	φ26.1	40	
	CM14JC-20-27	14	1 1/4-18UNEF	φ29.6		
	CM19JC-22-14	19	1 3/8-18UNEF	φ32.6		
	CM24JC-24-28	24	1 1/2-18UNEF	φ36.6		
	CM37JC-28-21	37	1 3/4-18UNS	φ41.1		
	CM48JC-36-10	48	2 1/4-16UN	φ53.1		
高耐电压型	CA02JC-12S-3	2	3/4-20UNEF	φ17.0	35	AC 1500 V
	CA03JC-14S-7	3	7/8-20UNEF	φ20.1		
	CA04JC-14S-2	4				
	CA10JC-18-1	10	1 1/8-18UNEF	φ26.1	40	
	CA14JC-20-27	14	1 1/4-18UNEF	φ29.6		
	CA19JC-22-14	19	1 3/8-18UNEF	φ32.6		
	CA24JC-24-28	24	1 1/2-18UNEF	φ36.6		
	CA37JC-28-21	37	1 3/4-18UNS	φ41.1		
	CA48JC-36-10	48	2 1/4-16UN	φ53.1		

通 用 规 格		
载流量:参照C01页	绝缘电阻:1000MΩ以上（atDC500V）	气密性:$1x10^{-10}$Pa・m^3/s以下

连接器端子　单侧插头嵌合（单）型/#12～#0圆插针

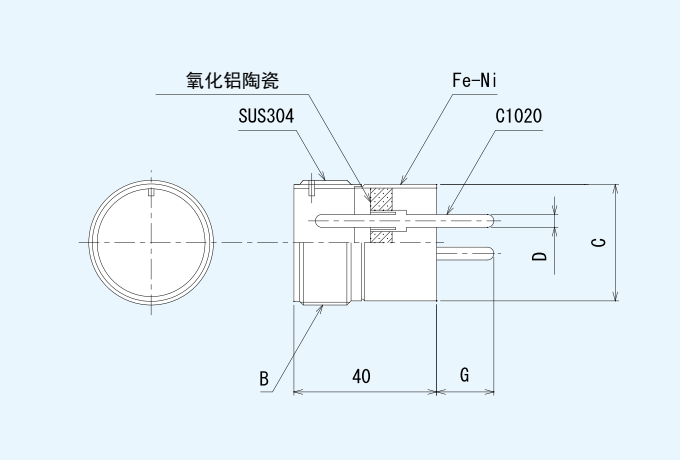

※通过银基钎焊连接各部件

型号 ---------- 例）　C　A　03　JP-　22-2
产品分类记号（C：连接器端子）
耐电压记号（A：AC1500V）
针数
连接形状（JP：单侧插头嵌合-圆插针）
排列记号（参照C02页）

型 号	针数	尺 寸				耐电压（测试电压）
		B	C	D	G	
CA04JP-20-4	4	1 1/4-18UNEF	φ29.6	φ2.4（#12）	（5）	AC 1500V
CA07JP-20-15	7					
CA08JP-22-23	8	1 3/8-18UNEF	φ32.6			
CA19JP-32-J19	19	2 -18UNS	φ47.1			
CA27JP-36-J2	27	2 1/4-16UN	φ53.1			
CA03JP-22-2	3	1 3/8-18UNEF	φ32.6	φ3.6（#8）	（16）	
CA04JP-24-22	4	1 1/2-18UNEF	φ36.6			
CA03JP-28-6	3	1 3/4-18UNS	φ41.1	φ5.7（#4）	（20）	
CA04JP-32-17	4	2 -18UNS	φ47.1			
CA04JP-36-5	4	2 1/4-16UN	φ53.1	φ9.1（#0）		

通　用　规　格		
载流量：参照C02页	绝缘电阻：1000MΩ以上（atDC500V）	气密性：1×10^{-10}Pa・m^3/s以下

连接器端子　单侧插头嵌合（单）型/#12～#0焊杯插针

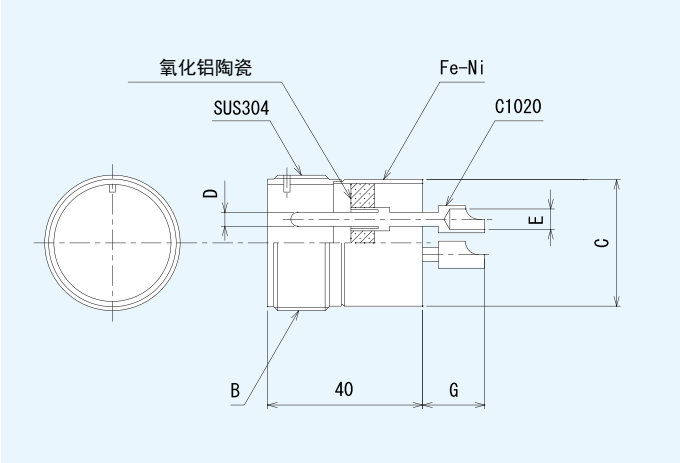

※通过银基钎焊连接各部件

型号 ---------- 例） C A 03 JC- 22-2
产品分类记号（C：连接器端子）
耐电压记号（A：AC1500V）
针数
连接形状（JP：单侧插头嵌合-焊杯插针）
排列记号（参照C02页）

型 号	针数	尺 寸					耐电压（测试电压）
		B	C	D	E	G	
CA04JC-20-4	4	1 1/4-18UNEF	φ29.6	φ2.4（#12）	φ2.9	（5）	AC 1500V
CA07JC-20-15	7						
CA08JC-22-23	8	1 3/8-18UNEF	φ32.6				
CA19JC-32-J19	19	2 -18UNS	φ47.1				
CA27JC-36-J2	27	2 1/4-16UN	φ53.1				
CA03JC-22-2	3	1 3/8-18UNEF	φ32.6	φ3.6（#8）	φ5.3	（16）	
CA04JC-24-22	4	1 1/2-18UNEF	φ36.6				
CA03JC-28-6	3	1 3/4-18UNS	φ41.1	φ5.7（#4）	φ8.4	（20）	
CA04JC-32-17	4	2 -18UNS	φ47.1				
CA04JC-36-5	4	2 1/4-16UN	φ53.1	φ9.1（#0）	φ11.9		

通　用　规　格		
载流量：参照C02页	绝缘电阻：1000MΩ以上（atDC500V）	气密性：1×10^{-10}Pa・m^3/s以下

连接器端子　双侧插头嵌合（双）型/#16插针

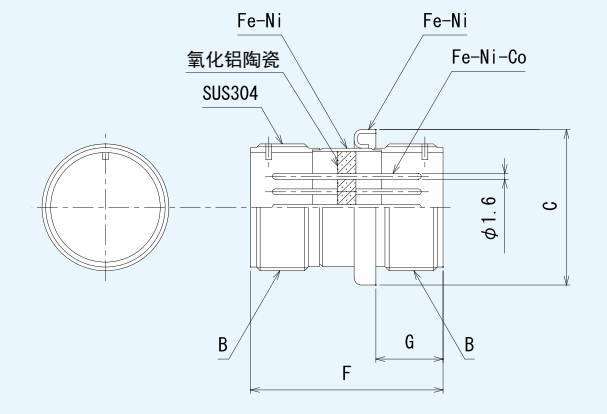

※通过银基钎焊连接各部件

型号 ---------- 例）C M 19 JJ- 22-14
产品分类记号（C：连接器端子）
耐电压记号（M：DC500V、A：AC1500V）
针数
连接形状（JJ：双侧插头嵌合）
排列记号（参照C01页）

	型　号	针数	尺　寸				耐电压（测试电压）
			B	C	G	F	
标准型	CM02JJ-12S-3	2	3/4-20UNEF	φ27.1	16.5	43	DC 500 V
	CM03JJ-14S-7	3	7/8-20UNEF	φ30.3			
	CM04JJ-14S-2	4					
	CM06JJ-14S-6	6					
	CM10JJ-18-1	10	1 1/8-18UNEF	φ36.3	18.5	53	
	CM14JJ-20-27	14	1 1/4-18UNEF	φ39.8			
	CM19JJ-22-14	19	1 3/8-18UNEF	φ42.8			
	CM24JJ-24-28	24	1 1/2-18UNEF	φ46.8			
	CM37JJ-28-21	37	1 3/4-18UNS	φ51.3			
	CM48JJ-36-10	48	2 1/4-16UN	φ63.3			
高耐电压型	CA02JJ-12S-3	2	3/4-20UNEF	φ27.1	16.5	43	AC 1500 V
	CA03JJ-14S-7	3	7/8-20UNEF	φ30.3			
	CA04JJ-14S-2	4					
	CA10JJ-18-1	10	1 1/8-18UNEF	φ36.3	18.5	53	
	CA14JJ-20-27	14	1 1/4-18UNEF	φ39.8			
	CA19JJ-22-14	19	1 3/8-18UNEF	φ42.8			
	CA24JJ-24-28	24	1 1/2-18UNEF	φ46.8			
	CA37JJ-28-21	37	1 3/4-18UNS	φ51.3			
	CA48JJ-36-10	48	2 1/4-16UN	φ63.3			

通　用　规　格		
载流量：参照C01页	绝缘电阻：1000MΩ以上（atDC500V）	气密性：$1x10^{-10}$Pa・m^3/s以下

连接器端子　双侧插头嵌合（双）型/#12～＃0插针

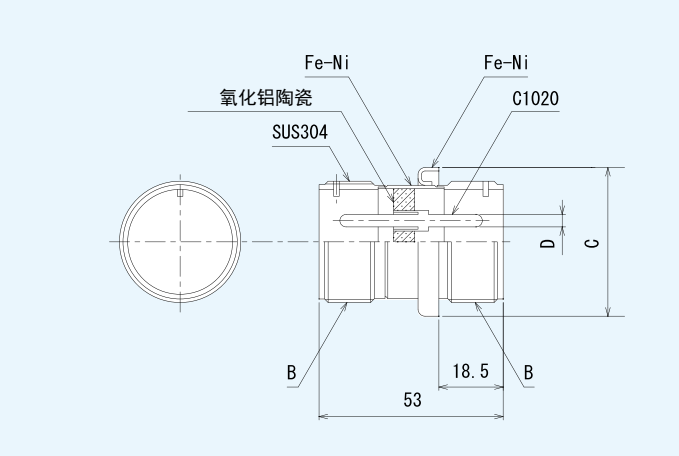

※通过银基钎焊连接各部件

型号 ---------- 例）	C	A	03	JJ-	22-2
产品分类记号（C：连接器端子）					
耐电压记号（A：AC1500V）					
针数					
连接形状（JJ：双侧插头嵌合）					
排列记号（参照C02页）					

型　号	针数	尺　寸			耐电压（测试电压）
		B	C	D	
CA04JJ-20-4	4	1 1/4-18UNEF	φ39.8	φ2.4（#12）	AC 1500 V
CA07JJ-20-15	7				
CA08JJ-22-23	8	1 3/8-18UNEF	φ42.8		
CA19JJ-32-J19	19	2 -18UNS	φ57.4		
CA27JJ-36-J2	27	2 1/4-16UN	φ63.3		
CA03JJ-22-2	3	1 3/8-18UNEF	φ42.8	φ3.6（#8）	
CA04JJ-24-22	4	1 1/2-18UNEF	φ46.8		
CA03JJ-28-6	3	1 3/4-18UNS	φ51.3	φ5.7（#4）	
CA04JJ-32-17	4	2 -18UNS	φ57.4		
CA04JJ-36-5	4	2 1/4-16UN	φ63.3	φ9.1（#0）	

通　用　规　格		
载流量：参照C02页	绝缘电阻：1000MΩ以上（atDC500V）	气密性：1×10^{-10}Pa・m^3/s以下

连接器端子 单侧插头嵌合（单）型/热电偶

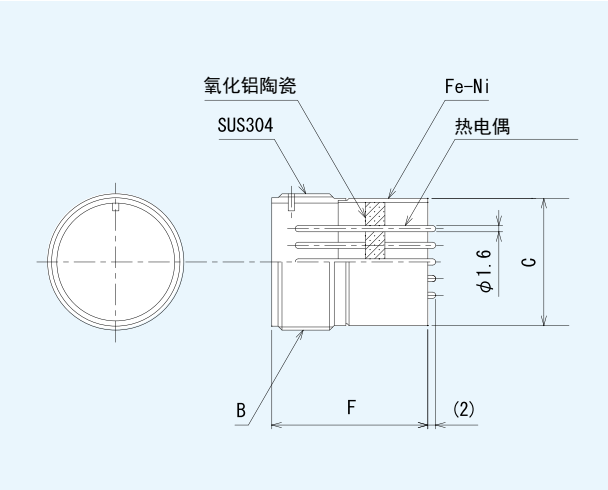

※通过银基钎焊连接各部件

型号 ---------- 例） N K 19 JP- 22-14
产品分类记号（N：热电偶）
热电偶记号（参照右表）
针数
连接形状（JP：单侧插头嵌合-圆插针）
排列记号（参照C01页）

记号	热电偶	（简称）
K	镍铬一镍铝	（C/A）
T	铜一康铜	（C/C）
E	镍铬一康铜	（CR/C）

型　号	针数	通道数	尺寸		
			B	C	F
N□02JP-12S-3	2	1	3/4-20UNEF	φ17.0	35
N□03JP-14S-7	3	1	7/8-20UNEF	φ20.1	
N□04JP-14S-2	4	2			
N□06JP-14S-6	6	3			
N□10JP-18-1	10	5	1 1/8-18UNEF	φ26.1	40
N□14JP-20-27	14	7	1 1/4-18UNEF	φ29.6	
N□19JP-22-14	19	9	1 3/8-18UNEF	φ32.6	
N□24JP-24-28	24	12	1 1/2-18UNEF	φ36.6	
N□37JP-28-21	37	18	1 3/4-18UNS	φ41.1	
N□48JP-36-10	48	24	2 1/4-16UN	φ53.1	

通　用　规　格		
耐电压(测试电压)： DC 500V	绝缘电阻：1000MΩ以上(atDC500V)	气密性：$1x10^{-10}$Pa・m^3/s以下

连接器端子 双侧插头嵌合（双）型/热电偶

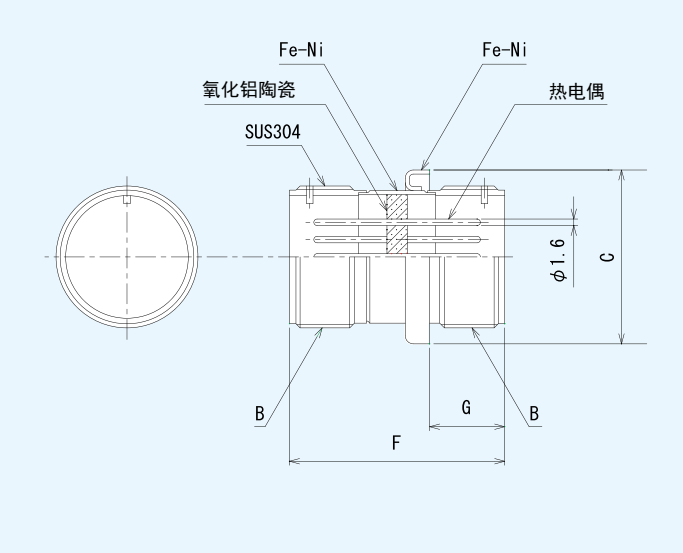

※通过银基钎焊连接各部件

型号 ---------- 例） N K 19 JJ- 22-14
产品分类记号（N：热电偶）
热电偶记号（参照右表）
针数
连接形状（JJ：双侧插头嵌合）
排列记号（参照C01页）

记号	热电偶	（简称）
K	镍铬－镍铝	(C/A)
T	铜－康铜	(C/C)
E	镍铬－康铜	(CR/C)

型号	针数	通道数	尺寸			
				C	G	
N□02JJ-12S-3	2	1	3/4-20UNEF	φ27.1	16.5	43
N□03JJ-14S-7	3	1	7/8-20UNEF	φ30.3		
N□04JJ-14S-2	4	2				
N□06JJ-14S-6	6	3				
N□10JJ-18-1	10	5	1 1/8-18UNEF	φ36.3	18.5	53
N□14JJ-20-27	14	7	1 1/4-18UNEF	φ39.8		
N□19JJ-22-14	19	9	1 3/8-18UNEF	φ42.8		
N□24JJ-24-28	24	12	1 1/2-18UNEF	φ46.8		
N□37JJ-28-21	37	18	1 3/4-18UNS	φ51.3		
N□48JJ-36-10	48	24	2 1/4-16UN	φ63.3		

通 用 规 格		
耐电压(测试电压)： DC500V	绝缘电阻:1000MΩ以上（at DC500V）	气密性： $1x10^{-10}$Pa・m^3/s以下

连接器端子 单侧插头嵌合（单）型/附带法兰

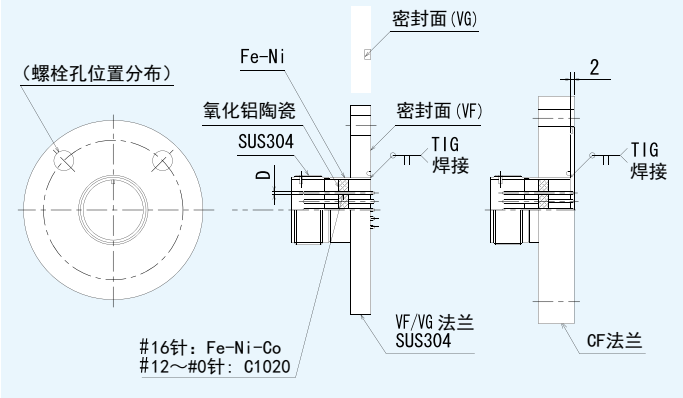

型号 ---------- 例）C M 19 JC - 22-14 -VG40
例）N K 19 JP - 22-14 -CF70
单侧插头嵌合（单）型 端子型号
（参照C03～C06页、C09页）
法兰型号（参照下表“法兰型号”）

型 号	针数	尺 寸	法兰型号※1		
			VF/VG法兰※2		CF法兰
		D	突面（VF）	榫槽面（VG）	
□□02J□-12S-3-□□□□	2	φ1.6（#16）	VF20	VG20	CF70
□□03J□-14S-7-□□□□	3				
□□04J□-14S-2-□□□□	4				
□□06J□-14S-6-□□□□	6				
□□10J□-18-1-□□□□	10			VG25	
□□14J□-20-27-□□□□	14		VF25		
□□19J□-22-14-□□□□	19			VG40	
□□24J□-24-28-□□□□	24		VF40		CF114
□□37J□-28-21-□□□□	37				
□□48J□-36-10-□□□□	48		VF50	VG50	
CA04J□-20-4-□□□□	4	φ2.4（#12）	VF25	VG25	CF70
CA07J□-20-15-□□□□	7				
CA08J□-22-23-□□□□	8			VG40	
CA19J□-32-J19-□□□□	19		VF40	VG50	CF114
CA27J□-36-J2-□□□□	27		VF50		
CA03J□-22-2-□□□□	3	φ3.6（#8）	VF25	VG40	CF70
CA04J□-24-22-□□□□	4		VF40		CF114
CA03J□-28-6-□□□□	3	φ5.7（#4）			
CA04J□-32-17-□□□□	4			VG65	
CA04J□-36-5-□□□□	4	φ9.1（#0）	VF50		

※1 可焊接的最小直径的法兰型号　　※2 依据JIS B 2290：1968

通 用 规 格	
尺寸、耐电压规格等信息，请参照各页。	气密性：1×10^{-10}Pa・m^3/s以下

连接器端子 双侧插头嵌合（双）型/附带法兰

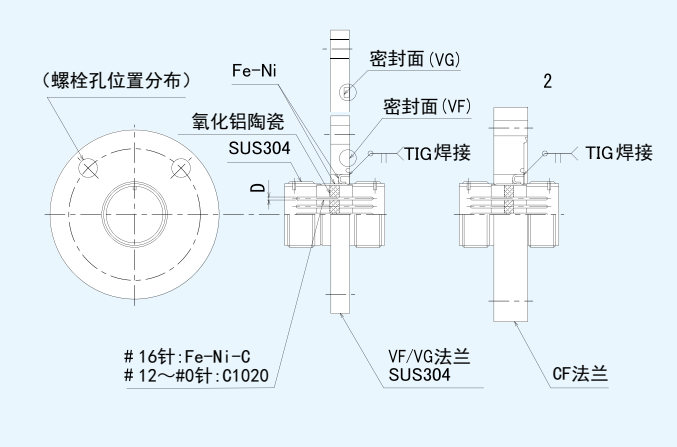

型号 ---------- 例）C M 19 JJ - 22-14-VG40
例）N K 19 JJ - 22-14 -CF114
双侧插头嵌合（双）型 端子型号
（参照C07～C08页、C10页）
法兰型号（参照下表“法兰型号”）

型 号	针数	尺寸	法兰型号※1		
			VF/VG法兰※2		CF法兰
		D	突面（VF）	榫槽面（VG）	
□□02JJ-12S-3-□□□□	2	φ1.6（#16）	VF25	VG25	CF70
□□03JJ-14S-7-□□□□	3				
□□04JJ-14S-2-□□□□	4				
□□06JJ-14S-6-□□□□	6				
□□10JJ-18-1-□□□□	10		VF40	VG40	CF114
□□14JJ-20-27-□□□□	14				
□□19JJ-22-14-□□□□	19				
□□24JJ-24-28-□□□□	24				
□□37JJ-28-21-□□□□	37		VF50	VG50	
□□48JJ-36-10-□□□□	48			VG65	
CA04JJ-20-4-□□□□	4	φ2.4（#12）	VF40	VG40	CF114
CA07JJ-20-15-□□□□	7				
CA08JJ-22-23-□□□□	8				
CA19JJ-32-J19-□□□□	19		VF50	VG50	
CA27JJ-36-J2-□□□□	27			VG65	
CA03JJ-22-2-□□□□	3	φ3.6（#8）	VF40	VG40	
CA04JJ-24-22-□□□□	4				
CA03JJ-28-6-□□□□	3	φ5.7（#4）	VF50	VG50	
CA04JJ-32-17-□□□□	4				
CA04JJ-36-5-□□□□	4	φ9.1（#0）		VG65	

※1 可焊接的最小直径的法兰型号　　※2 依据JIS B 2290：1968

通 用 规 格	
尺寸、耐电压规格等信息，请参照各页。	气密性：1×10^{-10} Pa・m^3/s以下

连接器端子 面板贯通型

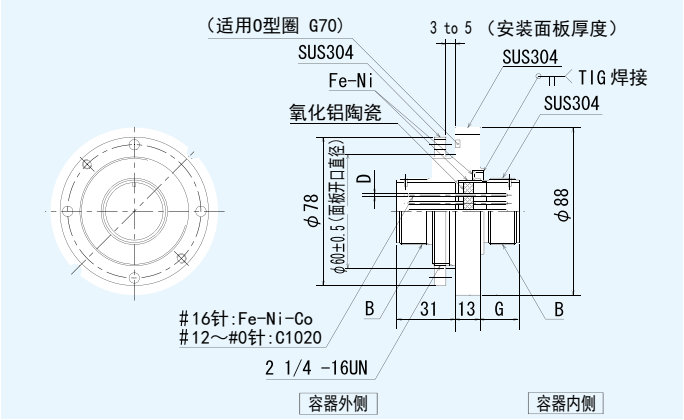

※通过银基钎焊连接各部件
（焊接部分除外）

型号 ---------- 例） C M 19 JJ- 22-14-PN60
产品分类记号 （C: 连接器端子）
耐电压记号（M:DC500V、A: AC1500V）
针数
连接形状（JJ: 双侧插头嵌合）
排列记号（参照C01、C02页）
安装类型（PN: 面板贯通型）

型 号 【耐电压(测试电压)规格】		针数	尺 寸		
标准型【DC500V】	高耐电压型【AC1500V】		B	D	G
CM02JJ-12S-3-PN60	CA02JJ-12S-3-PN60	2	3/4-20UNEF	φ1.6（#16）	18.5
CM03JJ-14S-7-PN60	CA03JJ-14S-7-PN60	3	7/8-20UNEF		
CM04JJ-14S-2-PN60	CA04JJ-14S-2-PN60	4			
CM06JJ-14S-6-PN60	-	6			
CM10JJ-18-1-PN60	CA10JJ-18-1-PN60	10	1 1/8-18UNEF		20.5
CM14JJ-20-27-PN60	CA14JJ-20-27-PN60	14	1 1/4-18UNEF		
CM19JJ-22-14-PN60	CA19JJ-22-14-PN60	19	1 3/8-18UNEF		
CM24JJ-24-28-PN60	CA24JJ-24-28-PN60	24	1 1/2-18UNEF		
CM37JJ-28-21-PN60	CA37JJ-28-21-PN60	37	1 3/4-18UNS		
CM48JJ-36-10-PN60	CA48JJ-36-10-PN60	48	2 1/4-16UN		
	CA04JJ-20-4-PN60	4	1 1/4-18UNEF	φ2.4（#12）	
	CA07JJ-20-15-PN60	7			
	CA08JJ-22-23-PN60	8	1 3/8-18UNEF		
	CA19JJ-32-J19-PN60	19	2 -18UNS		
	CA27JJ-36-J2-PN60	27	2 1/4-16UN		
	CA03JJ-22-2-PN60	3	1 3/8-18UNEF	φ3.6（#8）	
	CA04JJ-24-22-PN60	4	1 1/2-18UNEF		
	CA03JJ-28-6-PN60	3	1 3/4-18UNS	φ5.7（#4）	
	CA04JJ-32-17-PN60	4	2 -18UNS		
	CA04JJ-36-5-PN60	4	2 1/4-16UN	φ9.1（#0）	

通 用 规 格		
载流量:参照C01、C02页	绝缘电阻:1000MΩ以上(atDC500V)	气密性：$1x10^{-10}$Pa・m^3/s以下

连接器端子 按压式 面板贯通型

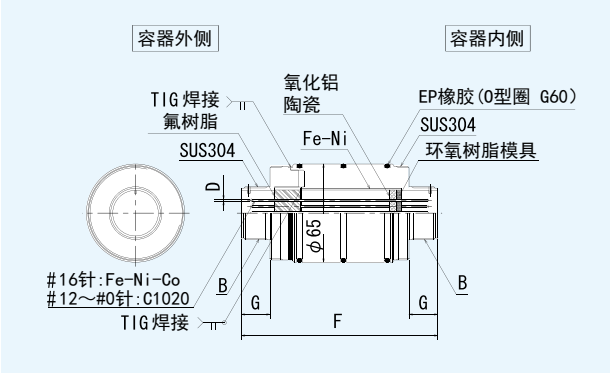

※通过银基钎焊连接各部件
（焊接部分除外）

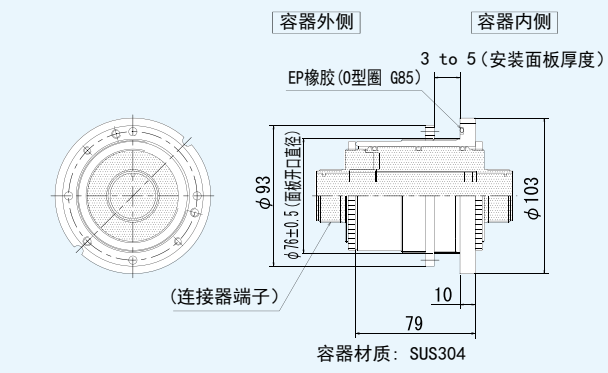

型号 ---------- 例） C M 19 JJ- 22-14-PS76

- 产品分类记号（C：连接器端子）
- 耐电压记号（M:DC500V、A：AC1500V）
- 针数
- 连接形状（JJ：双侧插头嵌合）
- 排列记号（参照C01、 C02 页）
- 安装类型（PS：按压式 面板贯通型）

面板贯通容器（另售）
型号：ZCASE-PS76

专利持有人：独立行政法人日本原子能研究开发机构

发明名称：“气密适配器及其更换方法”

申请号：专利申请号平成10-44343

专利号：第3002966号

型 号 【耐电压(测试电压)规格】		针数	尺寸			
标准型【DC500V】	高耐电压型【AC1500V】		B	D	G	F
CM02JJ-12S-3-PS76	CA02JJ-12S-3-PS76	2	3/4-20UNEF	φ1.6（#16）	16	124
CM03JJ-14S-7-PS76	CA03JJ-14S-7-PS76	3	7/8-20UNEF			
CM04JJ-14S-2-PS76	CA04JJ-14S-2-PS76	4				
CM06JJ-14S-6-PS76	-	6				
CM10JJ-18-1-PS76	CA10JJ-18-1-PS76	10	1 1/8-18UNEF		19	130
CM14JJ-20-27-PS76	CA14JJ-20-27-PS76	14	1 1/4-18UNEF			
CM19JJ-22-14-PS76	CA19JJ-22-14-PS76	19	1 3/8-18UNEF			
CM24JJ-24-28-PS76	CA24JJ-24-28-PS76	24	1 1/2-18UNEF			
CM37JJ-28-21-PS76	CA37JJ-28-21-PS76	37	1 3/4-18UNS			
CM48JJ-36-10-PS76	CA48JJ-36-10-PS76	48	2 1/4-16UN			
	CA04JJ-20-4-PS76	4	1 1/4-18UNEF	φ2.4（#12）		
	CA07JJ-20-15-PS76	7				
	CA08JJ-22-23-PS76	8	1 3/8-18UNEF			
	CA19JJ-32-J19-PS76	19	2 -18UNS			
	CA27JJ-36-J2-PS76	27	2 1/4-16UN			
	CA03JJ-22-2-PS76	3	1 3/8-18UNEF	φ3.6（#8）		
	CA04JJ-24-22-PS76	4	1 1/2-18UNEF			
	CA03JJ-28-6-PS76	3	1 3/4-18UNS	φ5.7（#4）		
	CA04JJ-32-17-PS76	4	2 -18UNS			
	CA04JJ-36-5-PS76	4	2 1/4-16UN	φ9.1（#0）		

通 用 规 格		
载流量:参照C01、C02页	绝缘电阻:1000MΩ以上(atDC500V)	气密性：1×10^{-10}Pa・m^3/s以下

连接器端子 单侧插头嵌合（单）型/G系列

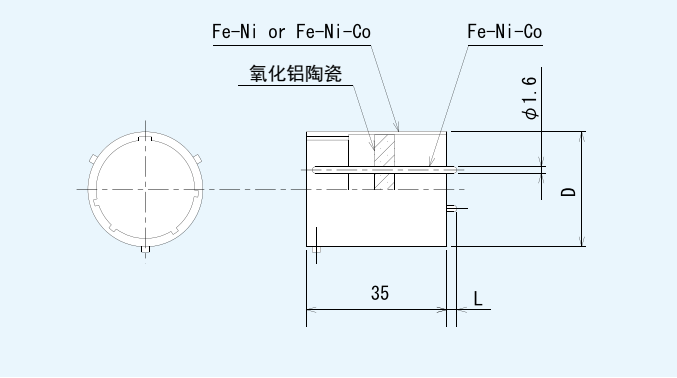

※通过银基钎焊连接各部件

嵌合面		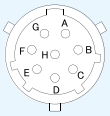	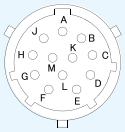	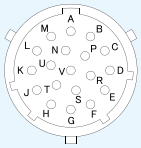	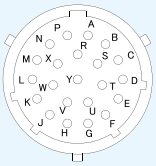
构成	4P	8P	12P	19P	22P
排列记号	10-4	12-88	14-92	16-19	18-22

嵌合面	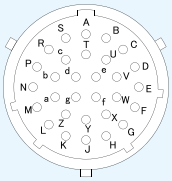	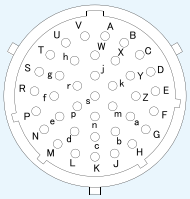	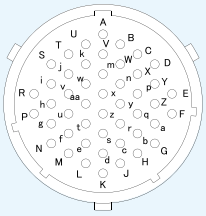
构成	30P	38P	48P
排列记号	20-30	22-38	24-48

•嵌合面在目录图的左侧　　•插针No. 只在图中标记

型　号	针数	尺　寸		载流量		适用插头(参考)
		D	L	每针	每台	
CB04JP	4	φ15.0	(2.5)	3A	12.0A	G6A10-4SNE-JG
CB08JP	8	φ19.1			24.0A	G6A12-88SNE-JG
CB12JP	12	φ22.2			36.0A	G6A14-92SNE-JG
CB19JP	19	φ25.4			49.4A	G6A16-19SNE-JG
CB22JP	22	φ28.6			57.2A	G6A18-22SNE-JG
CB30JP	30	φ31.8	(2)		78.0A	G6A20-30SNE-JG
CB38JP	38	φ34.9			98.8A	G6A22-38SNE-JG
CB48JP	48	φ38.1			124.8A	G6A24-48SNE-JG

通　用　规　格		
耐电压(测试电压)：　DC 500V	绝缘电阻:1000MΩ以上(atDC500V)	气密性：1×10^{-10}Pa・m^3/s以下

连接器端子　单侧插头嵌合（单）型/＃16圆插针・热电偶　附带Φ34CF法兰

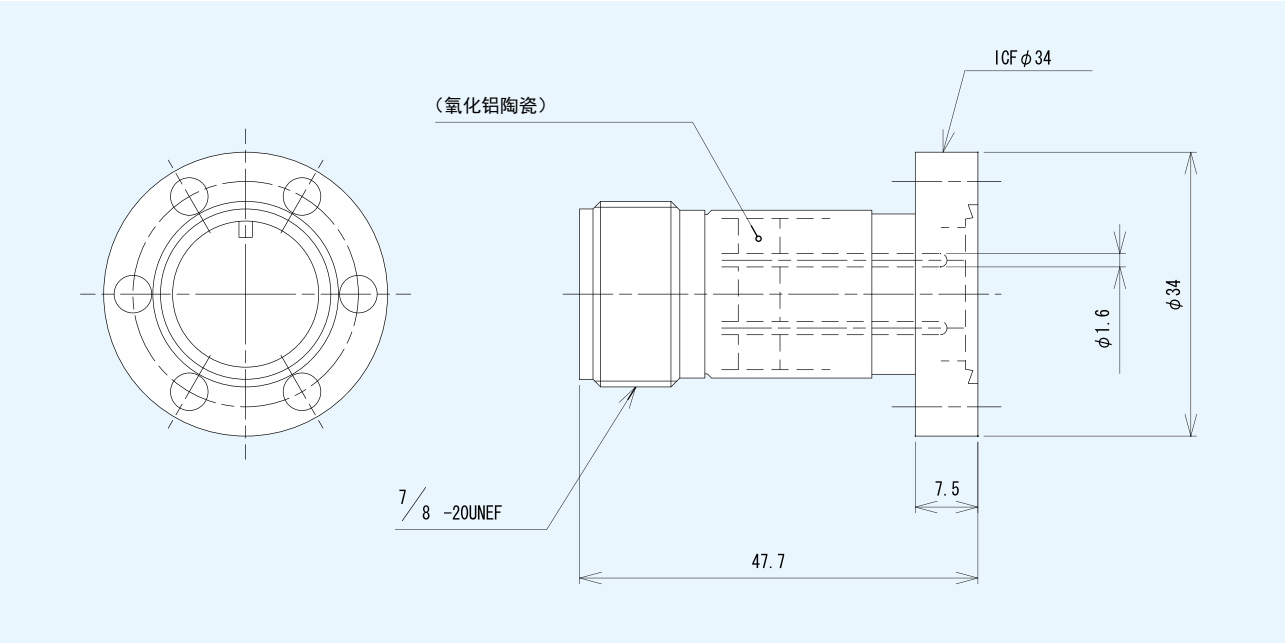

部件材质：氧化铝陶瓷、Fe-Ni、SUS304、其他
连接方法：银基钎焊及TIG焊接

型号 ---------- 例）CM 03 JP -14S-7- CF34
产品分类记号（参照右表）
针数
连接形状（JP：单侧插头嵌合-圆插针）
排列记号（参照C01页）
法兰型号（CF：　快速连接法兰）

产品分类记号	规　格		
CM	标准型		
CA	高耐电压型		
NK	热电偶	镍铬ー镍铝	（简称：C/A）
NT	热电偶	铜ー康铜	（简称：C/C）
NE	热电偶	镍铬ー康铜	（简称：CR/C）

	型　号	针数	通道数	耐电压（测试电压）	载流量	绝缘电阻	气密性
标准型	CM03JP-14S-7-CF34	3		DC 500V	参照C01页	1000MΩ以上（atDC500V）	1 X 10^{-10} Pa・m^3/s以下
	CM04JP-14S-2-CF34	4					
	CM06JP-14S-6-CF34	6					
高耐电压型	CA03JP-14S-7-CF34	3		AC1500V			
	CA04JP-14S-2-CF34	4					
热电偶	N□03JP-14S-7-CF34	3	1	DC 500V			
	N□04JP-14S-2-CF34	4	2				
	N□06JP-14S-6-CF34	6	3				

连接器端子　单侧插头嵌合（单）型/＃16圆插针・热电偶　附带快速连接法兰

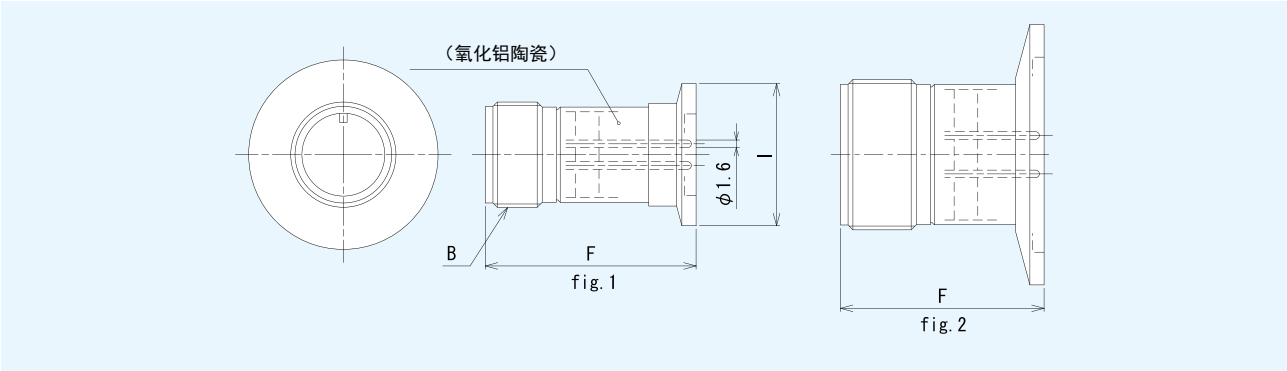

部件材质：氧化铝陶瓷、Fe-Ni、SUS304、其他
连接方法：银基钎焊及TIG焊接

型号 ---------- 例）CM 03 JP -14S-7- NW16
产品分类记号（参照右表）
针数
连接形状（JP：单侧插头嵌合-圆插针）
排列记号（参照C01页）
法兰型号（NW：快速连接法兰）

产品分类记号	规 格		
CM	标准型		
CA	高耐电压型		
NK	热电偶	镍铬一镍铝	（简称：C/A）
NT	热电偶	铜一康铜	（简称：C/C）
NE	热电偶	镍铬一康铜	（简称：CR/C）

	型　号	形状	针数	通道数 ※1	尺　寸 B	F	I	法兰型号※2	耐电压（测试电压）
标准型・热电偶	□□02JP-12S-3-NW16	fig.1	2	1	3/4-20UNEF	44.5	φ30	NW16	DC 500V
	□□03JP-14S-7-NW16		3	1	7/8-20UNEF				
	□□04JP-14S-2-NW16		4	2					
	□□06JP-14S-6-NW16		6	3					
	□□10JP-18- 1- NW25		10	5	1 1/8-18UNEF	49.5	φ40	NW25	
	□□14JP-20-27-NW40	fig.2	14	7	1 1/4-18UNEF	43.0	φ55	NW40	
	□□19JP-22-14-NW40		19	9	1 3/8-18UNEF				
	□□24JP-24-28-NW40		24	12	1 1/2-18UNEF				
	□□37JP-28-21-NW40	fig.1	37	18	1 3/4-18UNS	49.5			
	□□48JP-36-10-NW50	fig.2	48	24	2 1/4-16UN	44.5	φ75	NW50	
高耐电压型	CA02JP-12S-3-NW16	fig.1	2		3/4-20UNEF	44.5	φ30	NW16	AC1500V
	CA03JP-14S-7-NW16		3		7/8-20UNEF				
	CA04JP-14S-2-NW16		4						
	CA10JP-18- 1- NW25		10		1 1/8-18UNEF	49.5	φ40	NW25	
	CA14JP-20-27-NW40	fig.2	14		1 1/4-18UNEF	43.0	φ55	NW40	
	CA19JP-22-14-NW40		19		1 3/8-18UNEF				
	CA24JP-24-28-NW40		24		1 1/2-18UNEF				
	CA37JP-28-21-NW40	fig.1	37		1 3/4-18UNS	49.5			
	CA48JP-36-10-NW50	fig.2	48		2 1/4-16UN	44.5	φ75	NW50	

通 用 规 格		
载流量：　参照C01页 ※3	绝缘电阻：1000MΩ以上(atDC500V)	气密性：　1×10^{-10}Pa・m^3/s以下

※1热电偶规格　　※2可焊接的最小直径的法兰型号　　※3标准型・高耐电压型规格

连接器端子 单侧插头嵌合（单）型/#12～#0圆插针 附带快速连接法兰

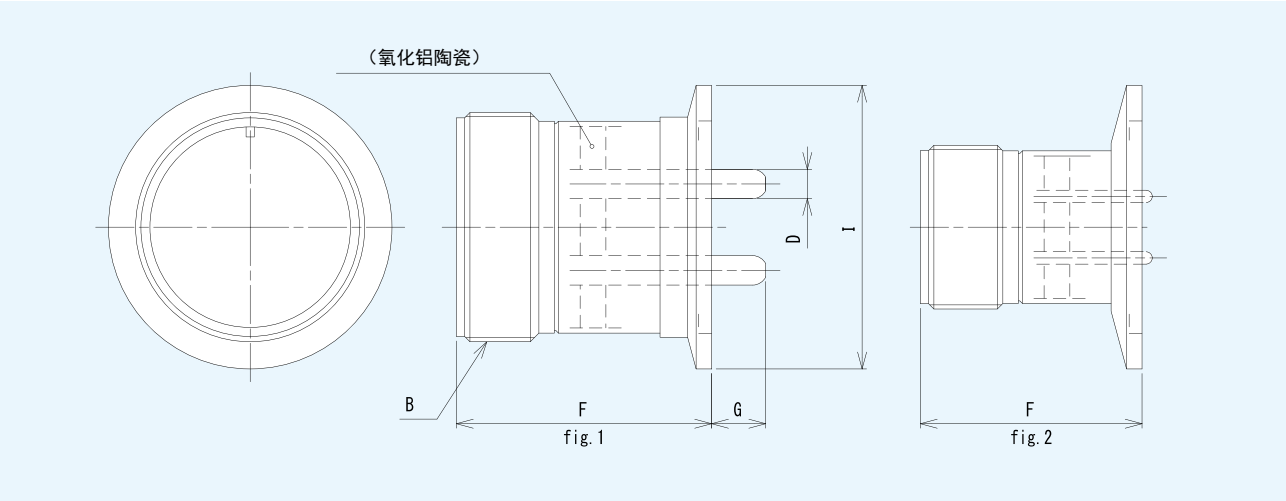

部件材质：氧化铝陶瓷、Fe-Ni、SUS304、其他
连接方法：银基钎焊及TIG焊接

型号 ---------- 例）C A 07 JP -20-15- NW40
产品分类记号 （C：连接器端子）
耐电压记号（A： AC1500V）
针数
连接形状（JP：单侧插头嵌合-圆插针）
排列记号（参照C02页）
法兰型号（NW： 快速连接法兰）

型 号	形状	针数	尺 寸					法兰型号※1	耐电压（测试电压）
			B	D	F	G	I		
CA04JP-20- 4-NW40	fig.2	4	1 1/4-18UNEF	φ2.4（#12）	43.0	(2.0)	φ55	NW40	AC 1500V
CA07JP-20-15-NW40		7							
CA08JP-22-23-NW40		8	1 3/8-18UNEF						
CA19JP-32-J19-NW50		19	2 -18UNS				φ75	NW50	
CA27JP-36-J2-NW50		27	2 1/4-16UN		44.5	(0.5)			
CA03JP-22-2-NW40		3	1 3/8-18UNEF	φ3.6（#8）	43.0	(13.0)	φ55	NW40	
CA04JP-24-22-NW40		4	1 1/2-18UNEF						
CA03JP-28-6-NW40	fig.1	3	1 3/4-18UNS	φ5.7（#4）	49.5	(10.5)			
CA04JP-32-17-NW50	fig.2	4	2 -18UNS		43.0	(17.0)	φ75	NW50	
CA04JP-36-5-NW50		4	2 1/4-16UN	φ9.1（#0）	44.5	(15.5)			

通 用 规 格		
载流量： 参照C02页	绝缘电阻：1000MΩ以上（atDC500V）	气密性：$1x10^{-10}$Pa・m^3/s以下

※1 可焊接的最小直径的法兰型号

连接器端子 双侧插头嵌合（双）型 / Dsub系列

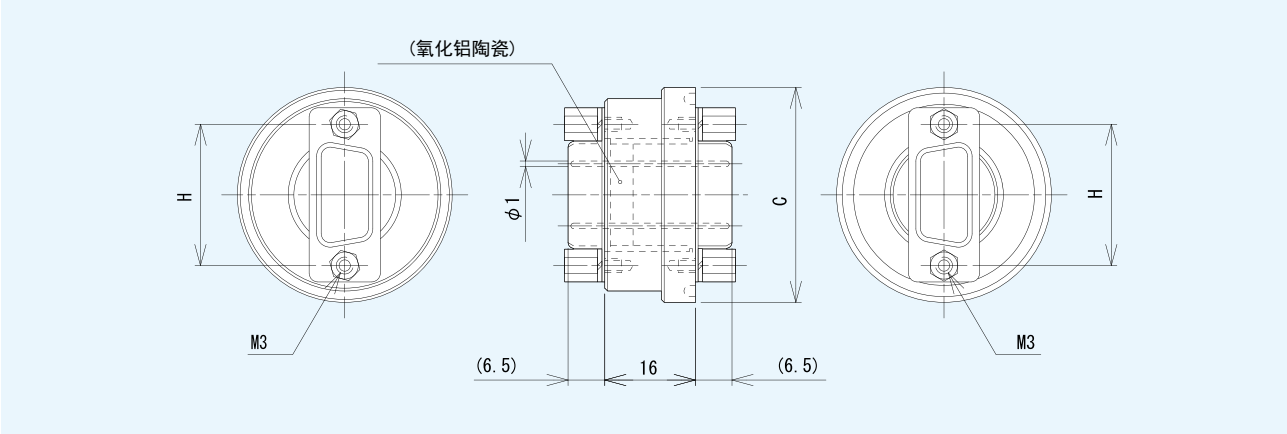

部件材质：氧化铝陶瓷、Fe-Ni、SUS304、其他
连接方法：银基钎焊及TIG焊接

型号 ---------- 例） CD 09 JJ
产品分类记号（ CD：连接器端子ーDsub系列）
针数
连接形状（JJ：双侧插头嵌合）

嵌合面	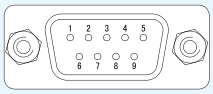	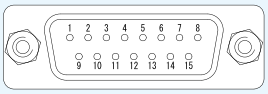	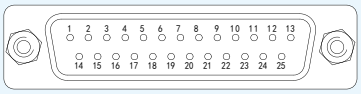
构 成	9P（外壳尺寸：E）	15P（外壳尺寸：A）	25P（外壳尺寸：B）

嵌合面	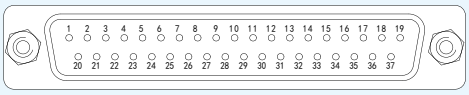	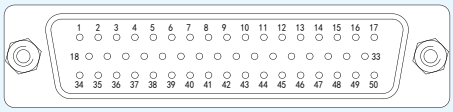
构 成	37P（外壳尺寸：C）	50P（外壳尺寸：D）

•嵌合面在目录图的左侧　　•插针No. 只在图中标记

型 号	针数	尺 寸		载流量 每针	适用插头(参考)
		C	H		
CD09JJ	9	φ38	24.99	1A	DE-9SF-N
CD15JJ	15	φ46	33.32		DA-15SF-N
CD25JJ	25	φ60	47.04		DB-25SF-N
CD37JJ	37	φ76	63.50		DC-37SF-N
CD50JJ	50	φ74	61.11		DD-50SF-N

通 用 规 格		
耐电压(测试电压) AC 200V	绝缘电阻:1000MΩ以上(atDC500V)	气密性：1×10^{-10}Pa・m^3/s以下